FONDATEL

Edité: 2018/02/19
Date mise à jour: 2019/09/09

105060LI
Avaloir - grille incurvée D400

PTV 802 | articulé

BENOR

DESCRIPTION
Avaloir pour la voirie, l'industrie et le bâtiment D400

AVANTAGES DU PRODUIT
- Articulation de la grille avec choix du côté d'ouverture (réversible)
- Grille incurvée, à barreaux ronds
- Sortie latérale Ø PVC 160 (ou grès Ø186 sur demande)
- 2 crochets de manutention
- Support de grille sur 6 points avec joint EPDM

MATIÈRE
Fonte ductile GJS 500-7 selon EN1563.

CERTIFICATION TIERCE PARTIE
Conforme PTV 802, type H1 classe D400
Certification EN124-2 et BENOR par COPRO

LIEU D'INSTALLATION
Groupe 3, →voir NBN EN124-1
Zone des caniveaux ou bordures longeant les voies de circulation et les trottoirs, qui mesurée à partir de la bordure, s'étend à maximum 0,5 m côté voie de circulation.
SPECIFICATION PARTICULIERE CONCERNANT LA MISE EN ŒUVRE DES GRILLES CONCAVES; «La norme NBN EN124-1 ne s'applique pas aux grilles concaves pour la classe D400 installées dans les voies de circulation des routes ou les accotements stabilisés et grilles concaves pour les classes F900 et E600»

OPTIONS
- Disponible avec grille plate: 105060LP
- Stock disponible en sortie latérale pour grès version A7B: nous consulter

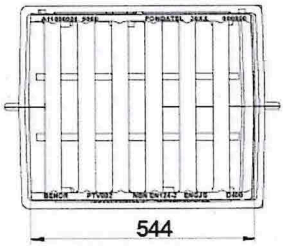

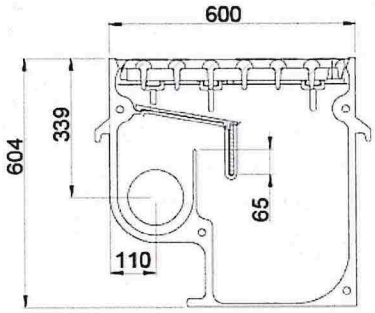

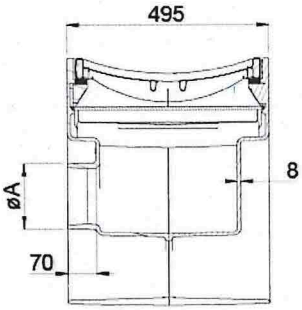

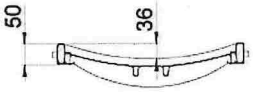

	ØA
PVC	160
GRÈS	186

RÉFÉRENCE	NR. D'ARTICLE	KG	ABSORPTION	CAPACITÉ RESERVOIR
AVA 506060 incurvé - barreaux ronds - lat - pvc	105060LIO.160	157,5	26 dm²	60L
AVA 506060 incurvé - barreaux ronds - lat - grès	stock disponible A7B			

La validité de la fiche technique peut être vérifiée sur le site de COPRO, https://extranet.copro.eu/fr
Dimensions en mm - Poids, mesures, photos et schémas non contractuels - Diffusion non contrôlée.